Carros Calientes Banqueteros

CARROS CALIENTES BANQUETEROS – CAPACIDAD PARA 10, 20 O 40 GUIAS 2/1

CONSTRUCCION
Construcción exterior en acero inoxidable, excepto respaldo.
Construcción interior en acero inoxidable austenítico (no magnético).
Interiores con cantos sanitarios que cumplen con los requerimientos NSF-7 para la seguridad alimenticia.
Aislamiento de poliuretano inyectado de 50 mm de espesor y 40 kg/m³ de densidad, sin CFC.
Guías en acero inoxidable con capacidad para 10, 20 o 40 posibles niveles de altura (según modelo), diseñadas para la libre circulación del aire al interior del carro, logrando así una distribución homogénea del calor en todos sus niveles.
Puertas abatibles con dispositivo de cierre automático en apertura de menos de 90° para evitar la pérdida de temperatura.
Puertas con dispositivo de apertura permanente a 120° para facilitar la carga y descarga de producto.
Tiradores en acero inoxidable austenítico (no magnético), de alta resistencia y de uso rudo.
Cerraduras con llaves maestras.
Parachoques en tubo de acero inoxidable austenítico (no magnético) incorporado en el perímetro de la base del carro.
Goma de alta resistencia en las esquinas del parachoques.

PERFORMANCE
Sistema de calefacción mediante resistencia eléctrica.
Controles electrónicos de temperatura con visores digitales.
Temperatura máxima de trabajo: 90 °C.
Inserto en acero inoxidable austenítico (no magnético), incluye dispositivo anti-olas.
Permiten recibir insertos y/o parrillas GN-2/1 (no se incluyen).

CONEXION ELECTRICA
Incluyen cable y clavija Tipo F.

DOTACION
Equipos montados sobre 4 ruedas insonorizadas de 6″ de diámetro (altura máxima de 7″ con vástago incluido), de las cuales las 2 frontales llevan freno.

FULL ACERO INOXIDABLE

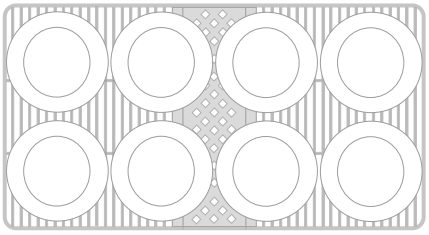

CCB-40: Hsta 8 platos de Ø 300 mm por nivel.

CCB 10

CCB 20

CCB 40

MODELO	PUERTA	GUIAS 2/1	VOLTAJE - FRECUENCIA	POTENCIA kW	AMP.	DIMENSIONES EXTERIORES (mm) Frente	Fondo	Altura	EMBALAJE kg	m³
CARROS CALIENTES BANQUETEROS – CAPACIDAD PARA 10, 20 O 40 GUIAS 2/1										
CCB 10	1	10	220V. - 50/60Hz.	2.0	8.5	815	933	1257	94	1.1
CCB 20	1	20	220V. - 50/60Hz.	2.0	8.5	831	933	1601	115	1.4
CCB 40	2	40	220V. - 50/60Hz.	3.5	14.9	1522	933	1601	187	2.5

ESPECIFICACIONES SUJETAS A CAMBIOS SIN PREVIO AVISO. | ESPECIFICACIONES VALIDAS PARA LATINOAMERICA. | REV. SEPTIEMBRE, 2026

Carros Calientes Banqueteros

CARROS CALIENTES BANQUETEROS – CAPACIDAD PARA 10, 20 O 40 GUIAS 2/1

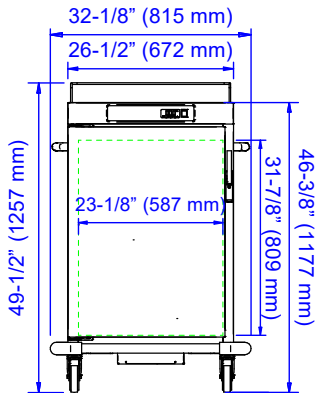

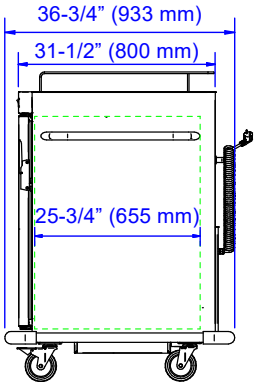

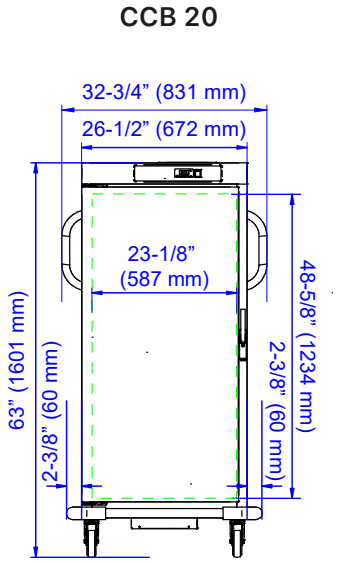

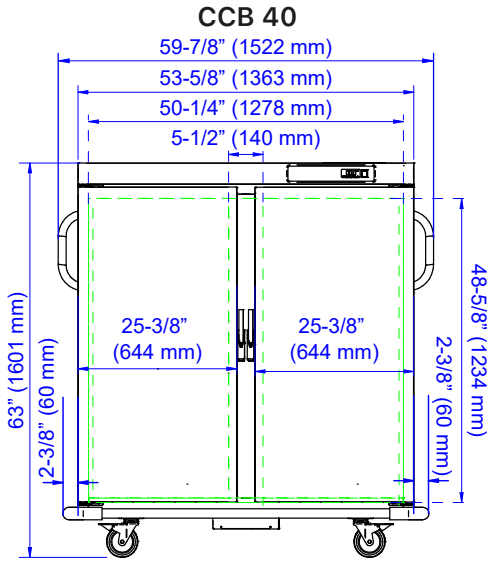

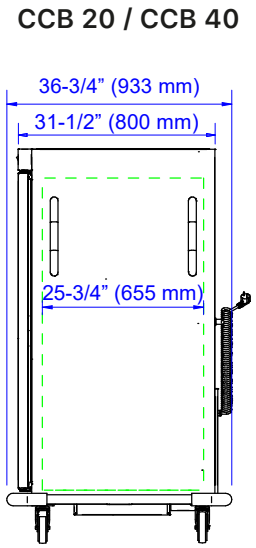

MODELO	CCB 10	CCB 20	CCB 40
CONEXION ELECTRICA			
Voltaje - Frecuencia	220V. - 50/60Hz.		
Potencia (kW)	2.0		3.5
Amperaje	8.5		14.9
Enchufe Eléctrico	Tipo F (incluido)		
DIMENSIONES INTERIORES (mm)			
Frente	587		1278
Fondo	655		
Altura	809	1234	
DIMENSIONES DE EMBALAJE (mm)			
Frente	870		1570
Fondo	940		
Altura	1340	1670	

REQUERIMIENTOS DE INSTALACION

1. **CONEXION ELECTRICA:** verifique las condiciones requeridas para una instalación con voltaje a 220V., compatible con la clavija "Tipo F".
2. **CERTIFICACION PARA USO COMERCIAL:** Los equipos incluidos en la presente ficha técnica están certificados y aprobados para uso comercial, cumpliendo con las normativas de seguridad y sanidad alimentarias para uso comercial.

ESPECIFICACIONES SUJETAS A CAMBIOS SIN PREVIO AVISO. | ESPECIFICACIONES VALIDAS PARA LATINOAMERICA. | REV. SEPTIEMBRE, 2026