Mesas Frías Bajo Mostrador

MESAS BAJO MOSTRADOR REFRIGERACION
MESAS BAJO MOSTRADOR CONSERVACION DE CONGELADOS

R290

CONSTRUCCION

Construcción exterior en acero inoxidable, excepto respaldo.
Construcción interior en acero inoxidable austenítico (no magnético).
Interiores con cantos sanitarios que cumplen con los requerimientos NSF-7 para la seguridad alimenticia.
Aislamiento de poliuretano inyectado de 50 mm de espesor y 40 kg/m³ de densidad, sin CFC.

PUERTAS

Paneles sólidos con contrapuertas en acero inoxidable austenítico (no magnético).
Contrapuerta con escalón embutido, el cual favorece el aislamiento de temperatura y protege el empaque de la puerta para mayor durabilidad.
Tirador en acero inoxidable embutido a lo largo de la puerta, el cual favorece la ergonomía y garantiza una máxima durabilidad.
Sellos de puertas magnéticos fácilmente removibles (sin herramientas).
Puertas abatibles con dispositivo de cierre automático en apertura de menos de 90° para evitar la pérdida de temperatura.
Puertas con dispositivo de apertura permanente a 120° para facilitar la carga y descarga de producto.

MODELOS 27

Puerta reversible, intercambiable en campo.

SISTEMA DE REFRIGERACION

Sistema de refrigeración de tiro forzado, gas refrigerante ecológico R290.
Compresores herméticos con condensadores ventilados.
Evaporadores de tubo de cobre y aletas de aluminio con recubrimiento epóxico.
Evaporación automática del agua de deshielo.
Unidad de condensación montada sobre un sistema de guías reforzadas que facilitan su extracción para un fácil mantenimiento.

REFRIGERADORES

Controles electrónicos de temperatura y de deshielo.
Temperatura de trabajo: 0 °C a 4 °C en ambiente externo de 38 °C y 65% de H.R.

CONSERVADORES DE CONGELADOS

Controles electrónicos de temperatura y de deshielo con visores digitales.
Temperatura de trabajo:
-18 °C a -22 °C en ambiente externo de 38 °C y 65% de H.R.

DOTACION

Parrillas con recubrimiento epóxico, ajustables en altura.
Kit de ruedas de 5" de diámetro (altura máxima de 6" con vástago incluido), de las cuales las frontales llevan freno.
Incluyen cable y clavija Nema 5-15P.

OPCIONES Y ACCESORIOS

Kit de ruedas de bajo perfil, 2.5" de diámetro, de las cuales las 2 frontales llevan freno (con costo adicional).
Respaldo/Lambrín en acero inoxidable, 100 mm de altura (con costo adicional).
220V. - II+T - 60Hz. o 220V. - I+N+T - 50Hz. (con costo adicional).
Consultar al fabricante si es factible su fabricación, el código correspondiente, la potencia y el amperaje.

AUTR 27 HC

AUTR 36 HC

AUTR 72 HC

MODELO	PUERTAS	PARRILLAS	CAPACIDAD ft³	VOLTAJE - FRECUENCIA	POTENCIA HP	AMP.	DIMENSIONES EXTERIORES (mm) Frente	Fondo	Altura	EMBALAJE kg	m³
MESAS BAJO MOSTRADOR REFRIGERACION											
AUTR 27 HC	1	1	6.9	115V. - 60Hz.	1/10	1.5	686	767	921	84	0.7
AUTR 36 HC	2	2	9.2	115V. - 60Hz.	1/10	1.5	919	767	921	89	0.8
AUTR 48 HC	2	2	13.3	115V. - 60Hz.	1/4	2.5	1220	767	921	115	1.1
AUTR 60 HC	2	2	16.8	115V. - 60Hz.	1/4	2.5	1524	767	921	124	1.3
AUTR 72 HC	3	3	20.6	115V. - 60Hz.	1/4	2.5	1829	767	921	143	1.6
MESAS BAJO MOSTRADOR CONSERVACION DE CONGELADOS											
AUTF 27 HC	1	1	6.9	115V. - 60Hz.	1/3	2.7	686	767	921	84	0.7
AUTF 48 HC	2	2	13.3	115V. - 60Hz.	1/2	6.5	1220	767	921	115	1.1
AUTF 60 HC	2	2	16.8	115V. - 60Hz.	1/2	6.5	1524	767	921	124	1.3

ESPECIFICACIONES SUJETAS A CAMBIOS SIN PREVIO AVISO. | ESPECIFICACIONES VALIDAS PARA LATINOAMERICA. | REV. SEPTIEMBRE, 2026

Mesas Frías Bajo Mostrador

MESAS BAJO MOSTRADOR REFRIGERACION
MESAS BAJO MOSTRADOR CONSERVACION DE CONGELADOS

R290

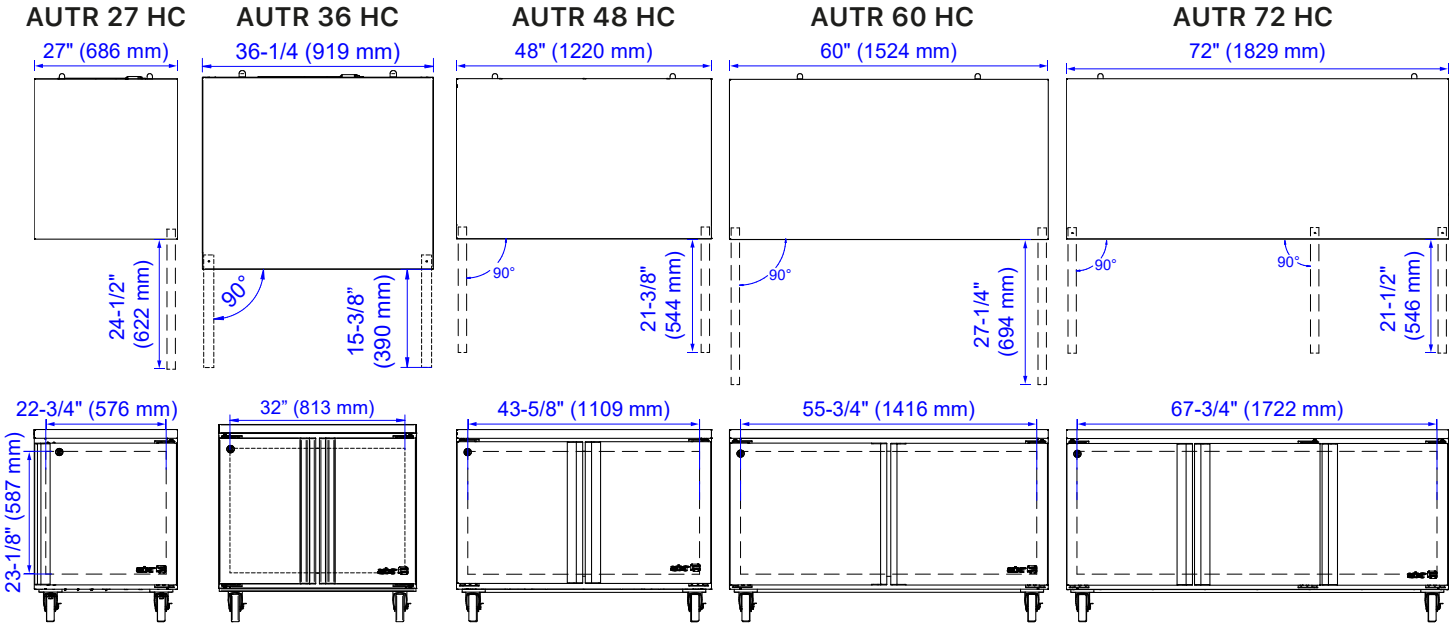

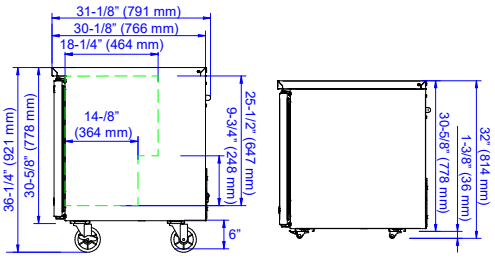

LOW PROFILE CASTERS

MODELO	27"		36"	48"		60"		72"
	AUTR	AUTF	AUTR	AUTR	AUTF	AUTR	AUTF	AUTR
CONEXION ELECTRICA								
Voltaje - Frecuencia	115V. - 60Hz.							
Potencia (HP)	1/10	1/3	1/10	1/4	1/2	1/4	1/2	1/4
Amperaje	1.5	2.7	1.5	2.5	6.5	2.5	6.5	2.5
Enchufe Eléctrico	NEMA 5-15P							
Gas refrigerante	R290							
DIMENSIONES INTERIORES (mm)								
Frente	576		813	1109		1416		1722
Fondo	464							
Altura	647							
Parrilla (mm)	560 x 373		403 x 381	522 x 373		675 x 373		560 x 373 522 x 373
DIMENSIONES DE EMBALAJE (mm)								
Frente	800		1020	1330		1630		1930
Fondo	850							
Altura	960							

REQUERIMIENTOS DE INSTALACION

1. **CONEXION ELECTRICA:** verifique las condiciones requeridas para una instalación con voltaje a 115V., compatible con la clavija "NEMA 5-15P".
2. **REFRIGERANTE:** equipos con gas refrigerante R290, el cual es inflamable. Siga las instrucciones de manejo para evitar riesgo de incendio o explosión.
3. **CERTIFICACION PARA USO COMERCIAL:** Los equipos incluidos en la presente ficha técnica están certificados y aprobados para uso comercial, cumpliendo con las normativas de seguridad y sanidad alimentarias para uso comercial.

ESPECIFICACIONES SUJETAS A CAMBIOS SIN PREVIO AVISO. | ESPECIFICACIONES VALIDAS PARA LATINOAMERICA. | REV. SEPTIEMBRE, 2026